Lådvändare BT

För tömning av lådor på 600, 800, respektive 2000 kg.

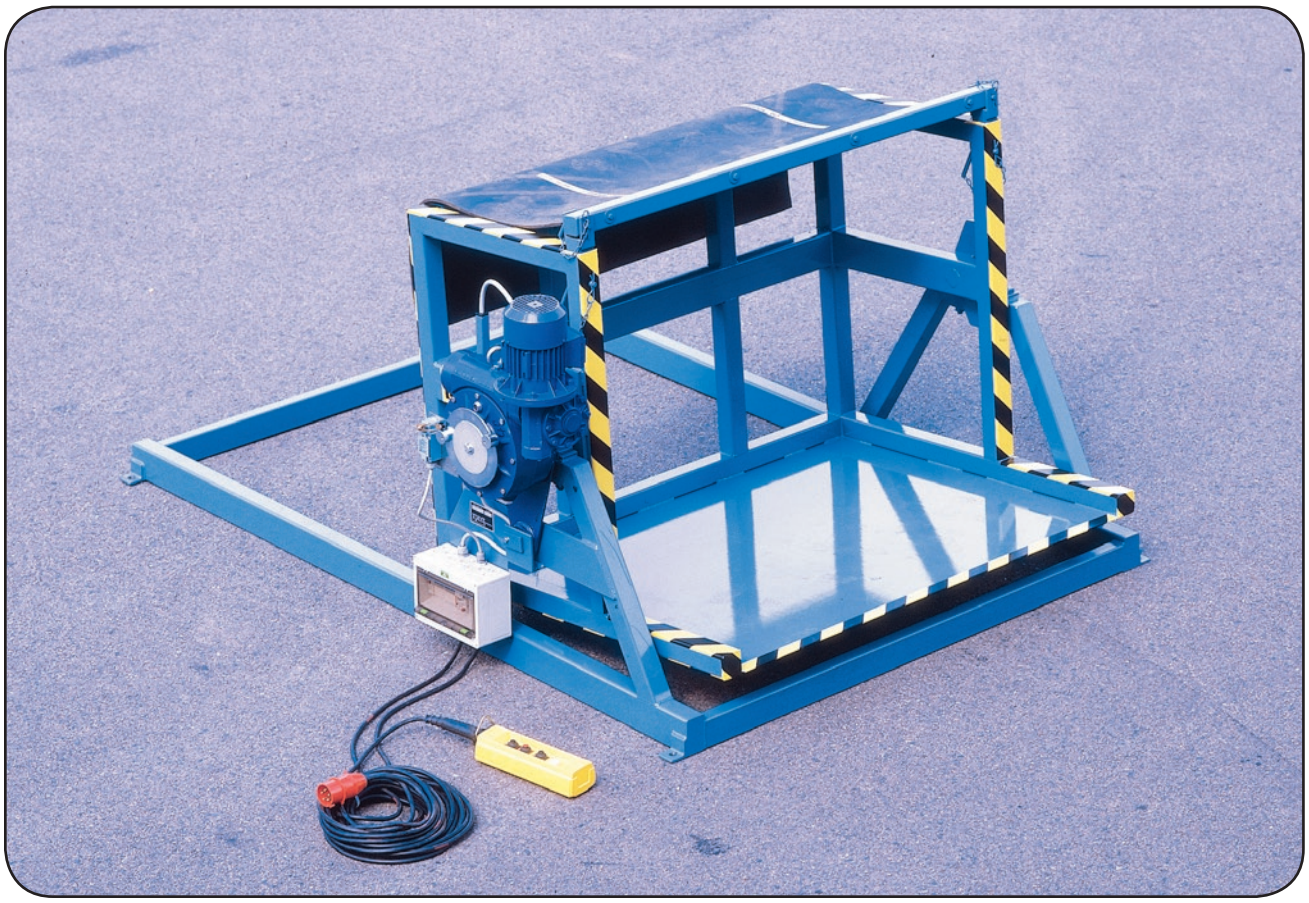

Lådvändare BT 600 för 600 kg lådor.

Lådvändaren finns i tre olika modeller, BT 600, BT 800 samt BT 2000 för tömning av 600, 800 respektive 2000 kg lådor. Lådvändaren manövreras bekvämt med ett teflerhandtag. Tömning sker genom vridning av lådvändarkassen ca 135° runt sin centrumaxel. En hämduk minskar risken för spill. Lådvändare BT 800 och 2000 kan utrustas för tömning av storsäckar.

Lådvändare BT 800 kompletterad för tömning av storsäckar.

EMVE I ÅSTORP AB
Box 144
265 22 ÅSTORP

Telefon 042 647 00
Telefax 042 647 10
e-mail info@emve.com
Hemsida www.emve.com

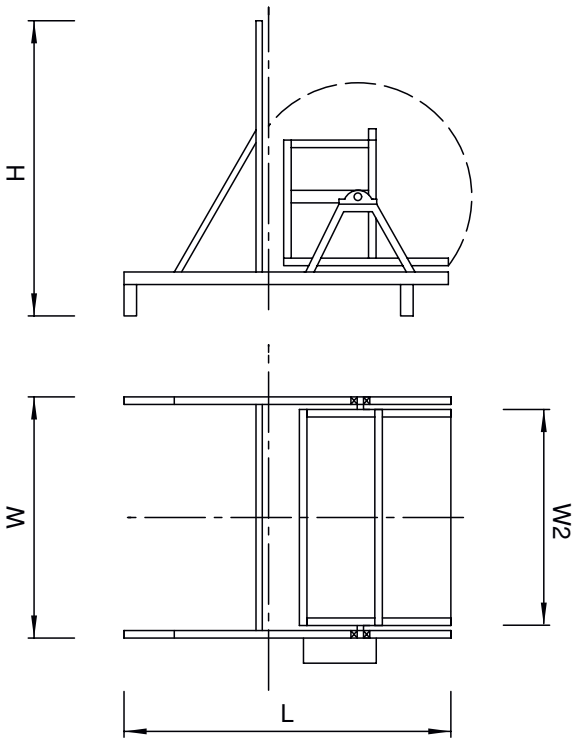

Tekniska specifikationer

Lådvändare, modell	BT 600	BT 800	BT 2000	BT 4000
Kapacitet, lådvikt	600 kg	800 kg	2000 kg	4000 kg
Längd, utvändigt (L)	2300 mm	2500 mm	lådberoende	lådberoende
Bredd, utvändigt (W)	1650 mm	1900 mm	lådberoende	lådberoende
Höjd, utvändigt (H)	1400 mm	2350 mm	2350 mm	2350 mm
Bredd, invändigt (W2)	1350 mm	1600 mm	lådberoende	lådberoende
Djup, invändigt	1000 mm	1100 mm	lådberoende	lådberoende
Höjd, invändigt justerbar	1000-1300 mm	1000-1300 mm	lådberoende	lådberoende
Drivenhet: dubbel snäckväxelmotor	0,75 kW	1,1 kW	2,2 kW	3,0 kW

Elanslutning ..... komplett elutrustad för 3/N/PE~, 230/400 V, 50 Hz, 16 A

Lådvändaren är avsedd för montering ovanpå tömningsbinge. Genom placeringen rakt ovanför bingen kommer bingens kapacitet att utnyttjas optimalt.
Tack vare centrumvändningen och den självhämmande snäckväxeln kan lådan vridas och stoppas i önskat läge för partiell tömning.
(Vid avsaknad av truck med tillräcklig lyfthöjd eller där takhöjden är låg är det lämpligare att använda hydraulisk lådvändare.)

Vid extra skonsam tömning utrustas lådvändaren med

Tilläggsutrustning

Storsäckstömning.
Åkverk för fyllning av stora/flera bingar.
Utförande i rostfritt stål.
Kan även tillverkas för andra lådstorlekar.
Lock för skonsam tömning.
Fjärrkontroll.

Återförsäljare:

Tack vare den fortlöpande tekniska utvecklingen förändras specifikationer och utförande kontinuerligt utan föregående meddelande.